РЕСПУБЛИКА БАШКОРТОСТАН

Государственное унитарное предприятие проектный институт "Башжилкоммунпроект" РБ

ТЕХНИЧЕСКИЙ ПАСПОРТ

Техпаспорт на гараж

Местоположение **Респ. Башкортостан, г. Стерлитамак, ул. около дома 78 по ул. Худайбердина**

Инвентарный номер	**3648**
Кадастровый номер	

Паспорт составлен
по состоянию на
20.02.2014

1. Состав объекта недвижимости (назначение основных строений)

№ п/п	Литера	Наименование (назначение, классификация строений)	Фактическое использование	Основные учетно-технические характеристики строений					
				Материал стен	Этажность	Общая площадь, кв.м	Общий объем, куб. м.	% износа	Инвентаризационная стоимость, руб.
1	Б	Гараж	по назначению	кирпичные, толщиной 38 см	1	111.8	483	39	167293
ИТОГО:						**111.8**			**0**

Инвентаризационная стоимость

2. Сведения о принадлежности объекта недвижимости

Дата учета	Субъект права	Вид права	Доля в праве	Документы, подтверждающие право владения, пользования и распоряжения
17.08.1999	ГУП ПИ "Башжилкоммунпроект"	Хозяйственное ведение	1/1	

3. Экспликация земельного участка (кв. м.)

Площадь земельного участка		Застроенная площадь	Незастроенная площадь				Прочая
			Всего	В том числе			
По документам	Фактическая			Замощено	Озеленено	Прочая	
		128.9					

4. Благоустройство основных строений (кв. м.)

Литера по плану	Водо-снабжение	Канализация	Отопление				Горячее водо-снабжение	Газо-снабжение	Электро-снабжение	Лифты, шт		
			от ТЭЦ	от групповой (кварт.) котельной	от собств. котельной	другое				Пассаж.	Груз.	Грузо-пасс.
Б			111.8						111.8			

5. Площадь основных и служебных строений (подвалов, пристроек) по наружному обмеру

Литера по плану	Наименование строений и его частей	Формула для подсчета площади по наружному обмеру	Площадь кв. м.	Высота м	Объем куб. м.
Б	Б - Гараж	16.6*7.73+10.24*0.06	128.9	3.75	483
Б	Б - Гараж		128.9		483

План

1 этажа строения (гаража) б/н

(М 1:100)

город Стерлитамак

улица Худайбердина, около д. 78

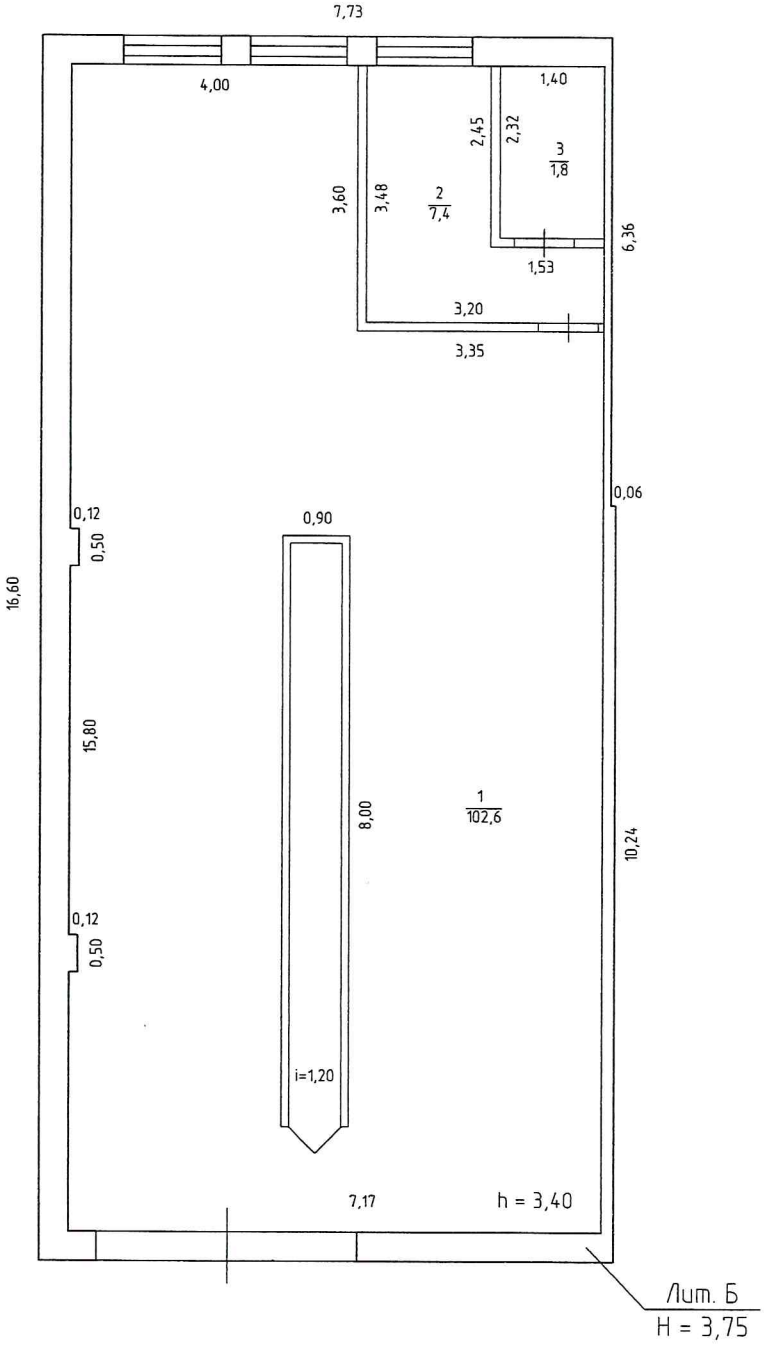

ГУП ПИ "Башжилкоммунпроект" РБ Ишимбайская проектная мастерская	
Исполнил:	Абдуллина Р.Ф.
Проверил:	Фроловичева О.Н.
	20.02.2014г.

Экспликация

к поэтажному плану здания (строения), расположенного по адресу:
Респ. Башкортостан, г. Стерлитамак, ул. около дома 78 по ул. Худайбердина

Литера по плану	Этаж	Номер помещения	Назначение частей помещений, комнат и т.д. по их фактическому использованию	Общая площадь, кв. м.	в том числе, кв. м.		Места общего пользования, кв. м.	Высота помещения, м
					основная	вспомогательная		
Б	1	1	гараж	102.6	102.6			3.4
Б	1	2	подсобное	7.4		7.4		
Б	1	3	подсобное	1.8		1.8		
Б	**1**		**Итого по этажу**	**111.8**	**102.6**	**9.2**		
Б			**Итого по литере**	**111.8**	**102.6**	**9.2**		

6. Техническое описание конструктивных элементов строения

Литера: **Б Гараж**

Число этажей: **1** Группа капитальности: **I** Сборник УПВС **сб. 16, т. 108, гр. "а"**

Год постройки: **1983** Год ввода в эксплуатацию:

№ п/п	Наименование конструктивных элементов	Описание конструктивных элементов (материал, конструкция, отделка и прочее)	Техническое состояние (осадки, трещины, гниль и т.п.)	Уд. вес по таблице	Поправка к уд. весу	Уд. вес с поправкой	% износа	% износа к строению
1	2	3	4	5	6	7	8	9
1	Фундаменты	бетонные ленточные	сколы, трещины	17.0	1.0	17.0	35	6.0
2	Стены, колонны и перегородки	кирпичные, толщиной 38 см	выветривание, сколы	30.0	1.0	30.0	40	12.0
3	Перекрытия и покрытия	железобетонные плиты	трещины, протечки	6.0	1.0	6.0	35	2.1
4	Кровли	рулонная	обрывы	7.0	1.0	7.0	40	2.8
5	Полы	бетонные	сколы, трещины	7.0	1.0	7.0	40	2.8
6	Проемы	двойные глухие; металлические ворота	неплотный притвор, перекосы	6.0	1.0	6.0	40	2.4
7	Отделочные работы			5.0				
8	Внутренние санитарно-технические и электроосветительные устройства	электричество, отопление	потеря эластичности	18.0	1.0	18.0	40	7.2
9	Прочие работы	отмостки	выколы	4.0	1.0	4.0	40	1.6
	ИТОГО			**100**		**95**		**36.9**

% износа, приведенный к 100 по формуле: $\frac{\text{\% износа (гр.9)} * 100}{\text{уд. вес (гр.7)}} = \frac{36.9 * 100}{95} =$ **39**

1. Стоимость основных и служебных строений

Литера	Наименование строений	№ сборника, таблицы	Ед. изм.	Стоимость ед. изм.	Кол-во	Поправочные коэффициенты							Стоимость в ценах 1998 года	Коэфф-т индексации цен 2012 года	Восстановительная стоимость	% износа	Инвентаризационная стоимость	Стоимость 1 кв.м. в ценах 1998 года
						К уд. веса	1984	1991	К1984	К1991	Клим. район	I руппа Капитальности						
Б	Гараж	сб. 16, т. 108, гр. "а"	м3	17.30	483.0	1.000	1.02	1.56	1.16	1.25	1.07	1.09	22485	12,197	274250	39	167293	
Б	Б - Гараж	сб. 16, т. 108, гр. "а"											22485	12,197	274250	39	167293	

1. Инвентаризационная стоимость в ценах 2012 года, руб.

Основных строений		Служебных строений		Сооружений		Всего	
Восстано-вительная	Инвентари-зационная	Восстано-вительная	Инвентари-зационная	Восстано-вительная	Инвентари-зационная	Восстано-вительная	Инвентари-зационная
						274250	167293

Инвентаризационная стоимость

2. Отметка о последующих обследованиях

Дата	"___"_____20__г.	"___"_____20__г.	"___"_____20__г.	"___"_____20__г.
Обследовал				
Проверил				
Директор				

Перечень документов, прилагаемых к техническому паспорту

№	Наименование	Дата	Масштаб	Кол-во листов	Примечание
1	Поэтажный план	20.02.2014	1:100	1	

20.02.2014 Абдуллина Р.Ф.

20.02.2014 Фроловичева О.Н.

МП

КАДАСТРОВЫЙ ИНЖЕНЕР
Абдуллина Резеда Фаниловна
Квалификационный аттестат № 02-13-1076
453265, г. Салават, б. С. Юлаева, д. 51, кв. 79
Россия * Республика Башкортостан * г. Салават

ИТОГО Прошнуровано, пронумеровано и скреплено печатью

7 листа (ов)

Подпись _____ Дата «20» 02 2014

Абдуллина Резеда Ф.